マグネットグリッパー SGM-HP/-HT (連結タイプ)

高保持力タイプのマグネットグリッパー

METAL

マグネットグリッパー SGM-HP/-HT (連結タイプ)

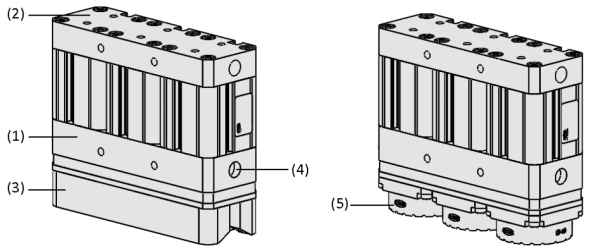

システムデザイン マグネットグリッパー SGM-HP/-HT (連結タイプ)

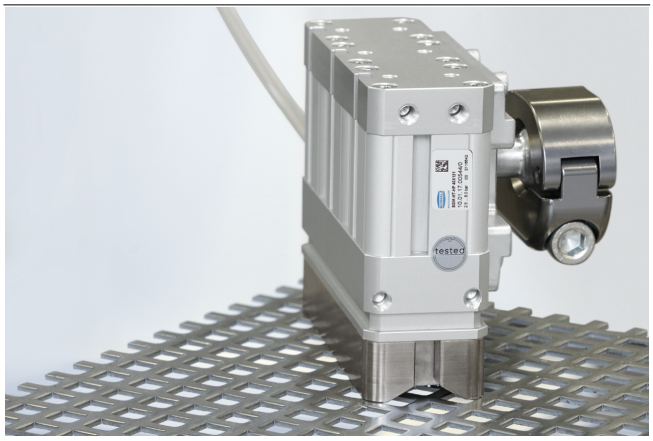

SGM-HP/-HT (連結タイプ) を使用した穴のあるシートメタルの搬送

業界特有のアプリケーションへの適合性

アプリケーション

- 穴のあるシートメタルやレーザー加工後の鋼板など、複雑な形状のワークに対して高い把持力をもつマグネットグリッパー
- 金属ワークの搬送に好適
- 剥離力の高いワークを安定して搬送するための、大型・矩形把持面
- ホットスタンピング (熱間プレス) など高温ワークへの使用が可能なHTタイプをラインアップ

デザイン

- (1) 永久磁石が内蔵された堅牢なアルミニウム製ハウジング
- 双安定設計: 圧縮エア供給口 (4) が2か所あり、停電時にもマグネットの位置は「把持」または「開放」のまま維持
- (2) 上部に取付用ネジ接続、グリッパーの3面にホルダー HTS 接続用取付ネジ
- (3) 堅牢な角柱状の把持面により、パイプや曲面のあるワークを安定して搬送可能
- 優しく扱うためのフリクションリング(5)
- オプションでシュマルツホルダーシステムHTSを搭載可能

製品特徴

- 永久磁石を用いた双安定設計により、停電時でも把持状態を維持
- コンパクトかつ軽量設計のため、ロボットへの負荷を軽減
- 堅牢なスチール合金製の把持面をもち、表面が荒く硬いワークの搬送など、厳しいアプリケーションにも対応
- 横方向へのツーリング接続も可能なマウントオプションをラインアップ

© J. Schmalz GmbH / 技術的な変更がある場合がございます / 上で生成された 20.12.2023

シュマルツに連絡してください。 Schmalz K.K / 〒224-0027 横浜市都筑区大棚町3001-7/ +81 45 565-5150 / schmalz@schmalz.co.jp

マグネットグリッパー SGM-HP/-HT (連結タイプ)

高保持力タイプのマグネットグリッパー

発注コード マグネットグリッパー SGM-HP/-HT (連結タイプ)

SGM	–	HP	–	40x121	–	3RR
1		2		3		4

1 – 製品仕様

タイプ	種類
SGM	マグネットグリッパー

2 – 製品仕様

タイプ	種類
HP	高保持力
HT-HP	高保持力・耐高温

3 – グリッパーサイズ

タイプ	把持面
40x121	40x121 mm

4 – 滑り防止リング (SGM-HPの場合)

タイプ	有 / 無
3RR	あり

マグネットグリッパー SGM-HP/-HT (連結タイプ) は組立済みで納品されます。

納品内容は以下の通りです。

- マグネットグリッパー SGM-HP/-HT (連結タイプ)
- アクセサリ: ホルダー
- 磁石位置検出用センサ (SGM-HPのみ)

発注データ マグネットグリッパー SGM-HP/-HT (連結タイプ)

型式	製品コード
SGM-HP 40x121	10.01.17.00566
SGM-HP 40x121 3RR	10.01.17.00643
SGM-HT-HP 40x121	10.01.17.00544
SGM-HT-HP 40x121 3RR	10.01.17.00664

発注データ スペアパーツ マグネットグリッパー SGM-HP/-HT (連結タイプ)

型式	スペアパーツ		製品コード
SGM-HP 40x121	-	ERS SGM-40x121 2RAILS	10.01.17.00572
SGM-HP 40x121 3RR	滑り防止リング	REIB-RING SGM 40 PU-55	10.01.17.00373
SGM-HT-HP 40x121	-	ERS SGM-40x121 2RAILS	10.01.17.00572
SGM-HT-HP 40x121 3RR	滑り防止リング	REIB-RING SGM 40 HT2-65	10.01.17.00411

発注データ アクセサリ マグネットグリッパー SGM-HP/-HT (連結タイプ)

型式	アクセサリ		製品コード
SGM-HP 40x121	コンバージョンキット	UMR-SET SGM-HP 3RR	10.01.17.00662
SGM-HT-HP 40x121	コンバージョンキット	UMR-SET SGM-HT-HP 3RR	10.01.17.00663

アクセサリ		製品コード
ホルダーシステム	HTS-A2 SGM-HP 40x121 OP	10.01.17.00570
ホルダーシステム	HTS-A3 SGM-HP 40x121 OP	10.01.17.00546
ホルダーシステム	HTS-A5 SGM-HP 40x121 OP	10.01.17.00559
ホルダーシステム	HTS-A2 EW SGM-HP 40x121 OP	10.01.17.00591
ホルダーシステム	HTS-A3 EW SGM-HP 40x121 OP	10.01.17.00590
ホルダーシステム	HTS-A5 EW SGM-HP 40x121 OP	10.01.17.00589

シュマルツに連絡してください。 Schmalz K.K / 〒224-0027 横浜市都筑区大棚町3001-7/ +81 45 565-5150 / schmalz@schmalz.co.jp

マグネットグリッパー SGM-HP/-HT (連結タイプ)

高保持力タイプのマグネットグリッパー

テクニカルデータ マグネットグリッパー SGM-HP/-HT (連結タイプ)

型式	最大保持力に対する最適なシート厚 [mm]	最大保持力 [N]	残留保持力 [N]
SGM-HP 40x121	4	1070	1.8
SGM-HP 40x121 3RR	4	730	0.5
SGM-HT-HP 40x121	4	1170	1.8
SGM-HT-HP 40x121 3RR	4	680	0.5

型式	作動圧	設置場所	制御バルブ	作動温度	本体質量 [g]
SGM-HP 40x121	2.5 ~ 6.0 bar	BEL	双安定	5 ~ 70 °C	1500
SGM-HP 40x121 3RR	2.5 ~ 6.0 bar	BEL	双安定	5 ~ 70 °C	1220
SGM-HT-HP 40x121	2.5 ~ 6.0 bar	BEL	双安定	5 ~ 150 °C	1500
SGM-HT-HP 40x121 3RR	2.5 ~ 6.0 bar	BEL	双安定	5 ~ 150 °C	1220

シュマルツに連絡してください。 Schmalz K.K / 〒224-0027 横浜市都筑区大棚町3001-7/ +81 45 565-5150 / schmalz@schmalz.co.jp

マグネットグリッパー SGM-HP/-HT (連結タイプ)

高保持力タイプのマグネットグリッパー

デザインデータ マグネットグリッパー SGM-HP/-HT (連結タイプ)

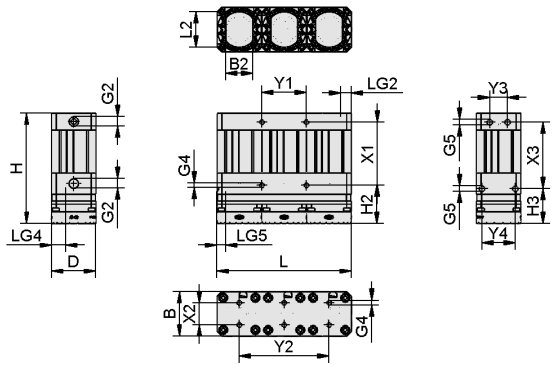

SGM-(HP)HP 40x121 RR

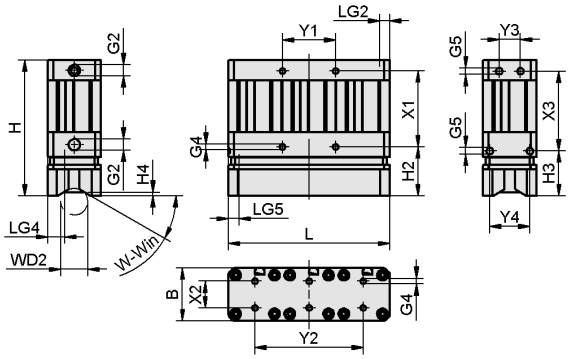

SGM-(HP)HP 40x121

シュマルツに連絡してください。 Schmalz K.K / 〒224-0027 横浜市都筑区大棚町3001-7/ +81 45 565-5150 / schmalz@schmalz.co.jp

マグネットグリッパー SGM-HP/-HT (連結タイプ)

高保持力タイプのマグネットグリッパー

デザインデータ マグネットグリッパー SGM-HP/-HT (連結タイプ)

型式	B [mm]	B2 [mm]	D [mm]	G2	G4	G5	H [mm]	H2 [mm]	H3 [mm]	H4 [mm]
SGM-HP 40x121	40	-	-	G1/8-IG	M5-F	M6-F	101.7	36.71	33.6	2.6
SGM-HP 40x121 3RR	40	24.2	40	G1/8-IG	M5-F	M6-F	99.4	34.40	31.3	-
SGM-HT-HP 40x121	40	-	-	G1/8-IG	M5-F	M6-F	101.7	36.71	33.6	2.6
SGM-HT-HP 40x121 3RR	40	24.2	40	G1/8-IG	M5-F	M6-F	99.4	34.40	31.3	-

型式	L [m]	L2 [mm]	LG2 [mm]	LG4 [mm]	LG5 [mm]	WD2 [mm]	X1 [mm]	X2 [mm]	Y1 [mm]	Y2 [mm]
SGM-HP 40x121	-	-	6	7	6.5	63	57	20	40	81
SGM-HP 40x121 3RR	-	32	6	7	6.5	-	57	20	40	81
SGM-HT-HP 40x121	-	-	6	7	6.5	63	57	20	40	81
SGM-HT-HP 40x121 3RR	-	32	6	7	6.5	-	57	20	40	81

シュマルツに連絡してください。 Schmalz K.K / 〒224-0027 横浜市都筑区大棚町3001-7/ +81 45 565-5150 / schmalz@schmalz.co.jp